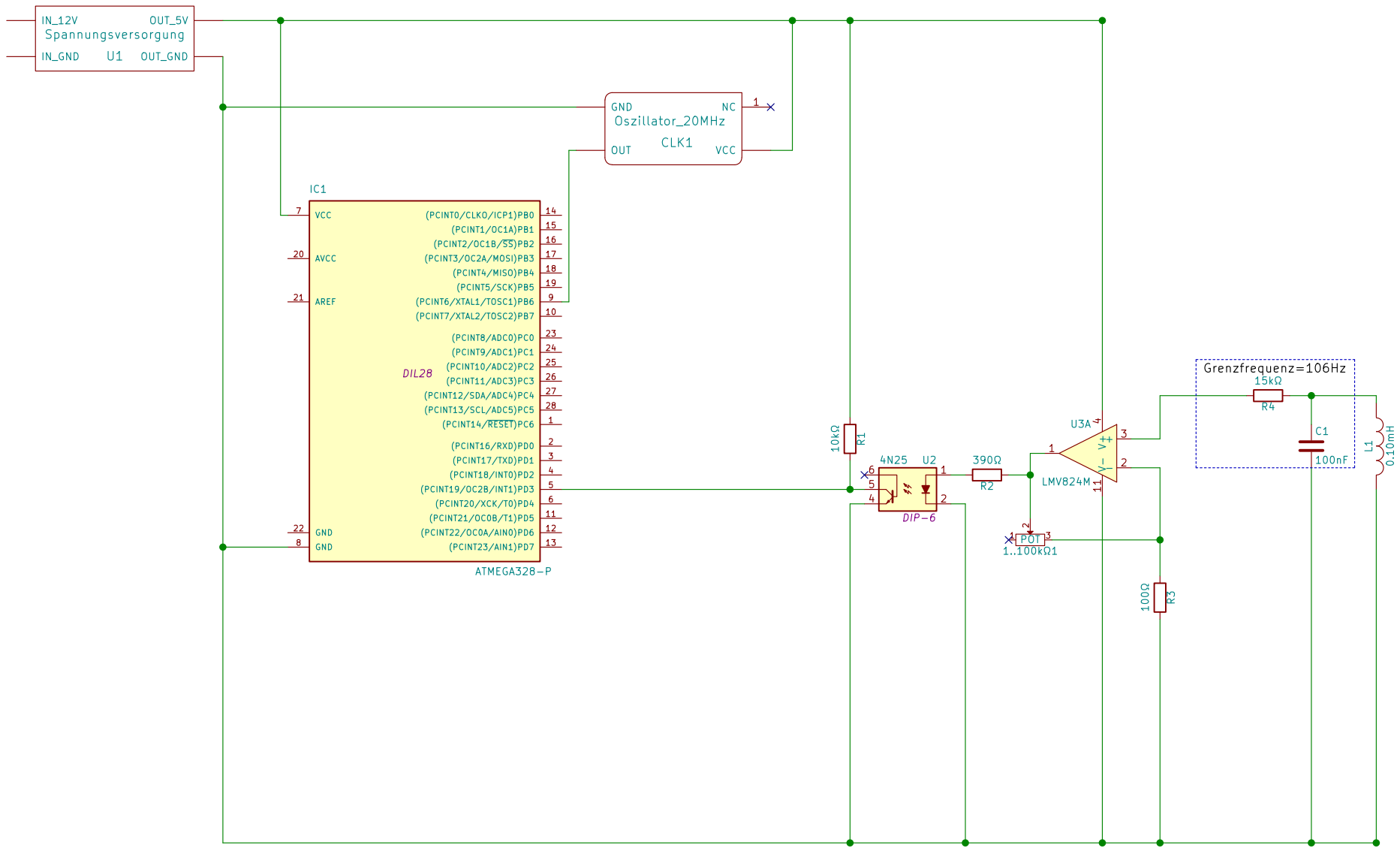

Sheet: /
File: Gesamtschaltplan.sch

Title:

Size: A4	Date:	Rev:
KiCad E.D.A. kicad 4.0.2+dfsg1-stable		Id: 1/1